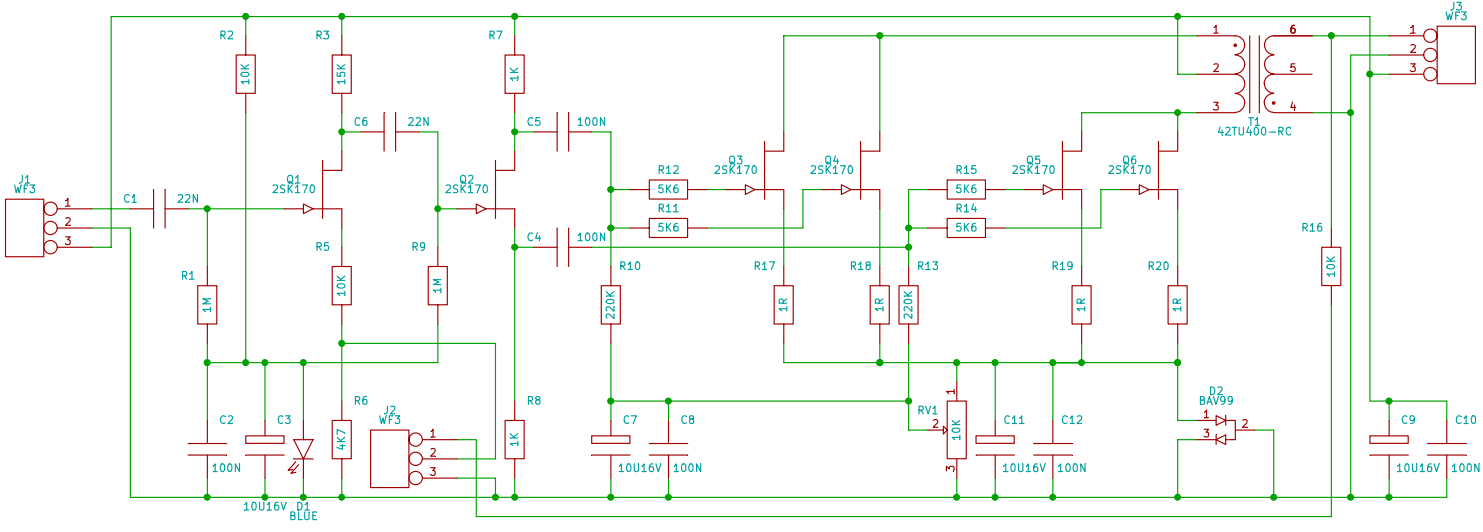
J1
WF3
C1
22N
R1
1M
R2
10K
R3
15K
C6
22N
Q1
2SK170
R5
10K
R9
1M
Q2
2SK170
R7
1K
C5
100N
C4
100N
R10
220K
R12
5K6
R11
5K6
Q3
2SK170
Q4
2SK170
R17
1R
R18
1R
R13
220K
R15
5K6
R14
5K6
Q5
2SK170
Q6
2SK170
R19
1R
R20
1R
T1
42TU400-RC
R16
10K
J3
WF3
C2
100N
C3
10U16V
D1
BLUE
R6
4K7
J2
WF3
R8
1K
C7
10U16V
C8
100N
RV1
10K
C11
10U16V
C12
100N
D2
BAV99
C9
10U16V
C10
100N